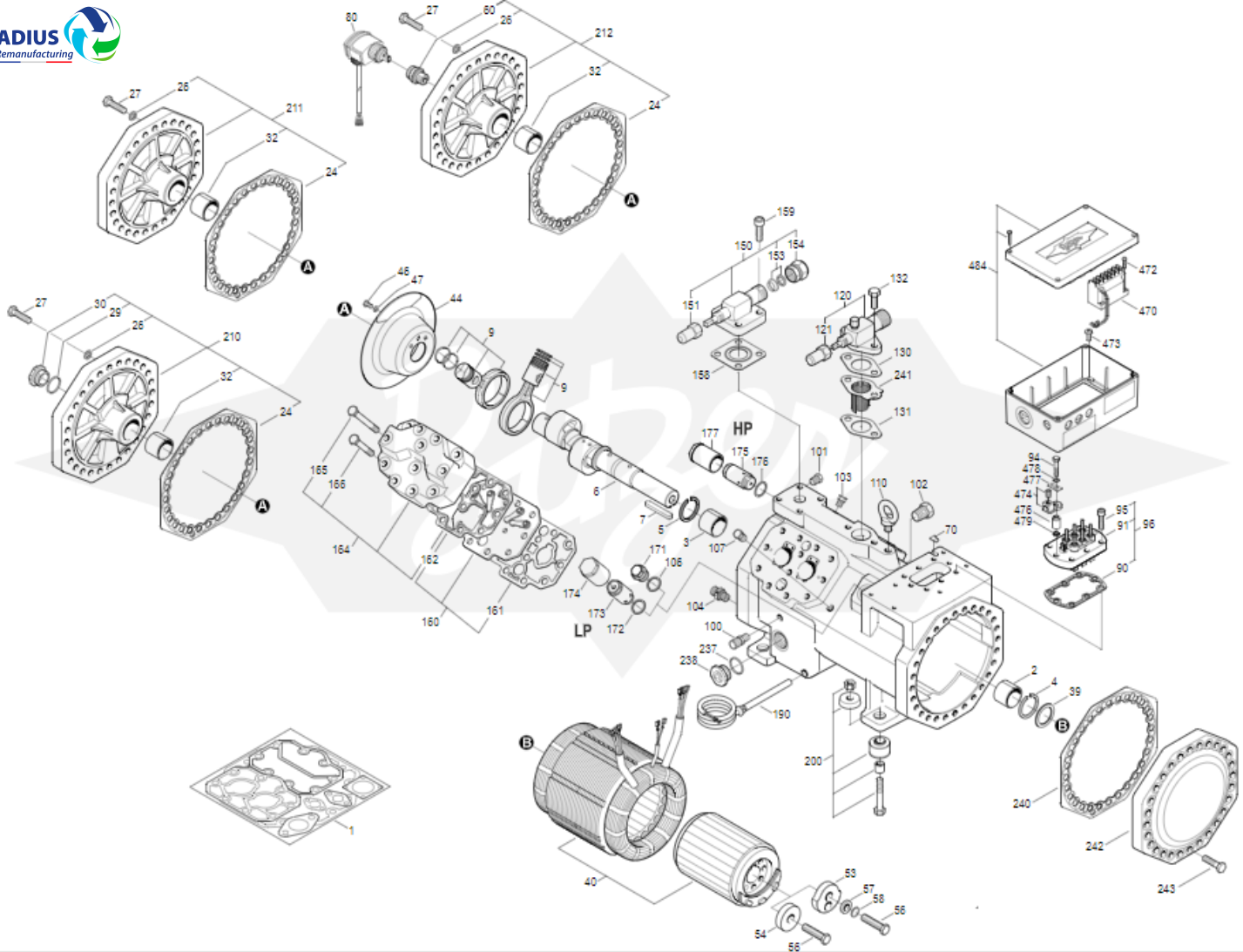
GRADIUS
Remanufacturing
HP
LP
A
B
1
2
3
4
5
6
7
9
24
26
27
29
30
32
39
40
44
46
47
53
54
56
57
58
60
70
80
90
91
94
95
96
100
101
102
103
104
106
107
110
120
121
130
131
132
150
151
153
154
158
159
160
161
162
164
165
166
170
171
172
173
174
175
176
177
190
200
210
211
212
237
238
240
241
242
243
470
472
473
474
476
477
478
479
484