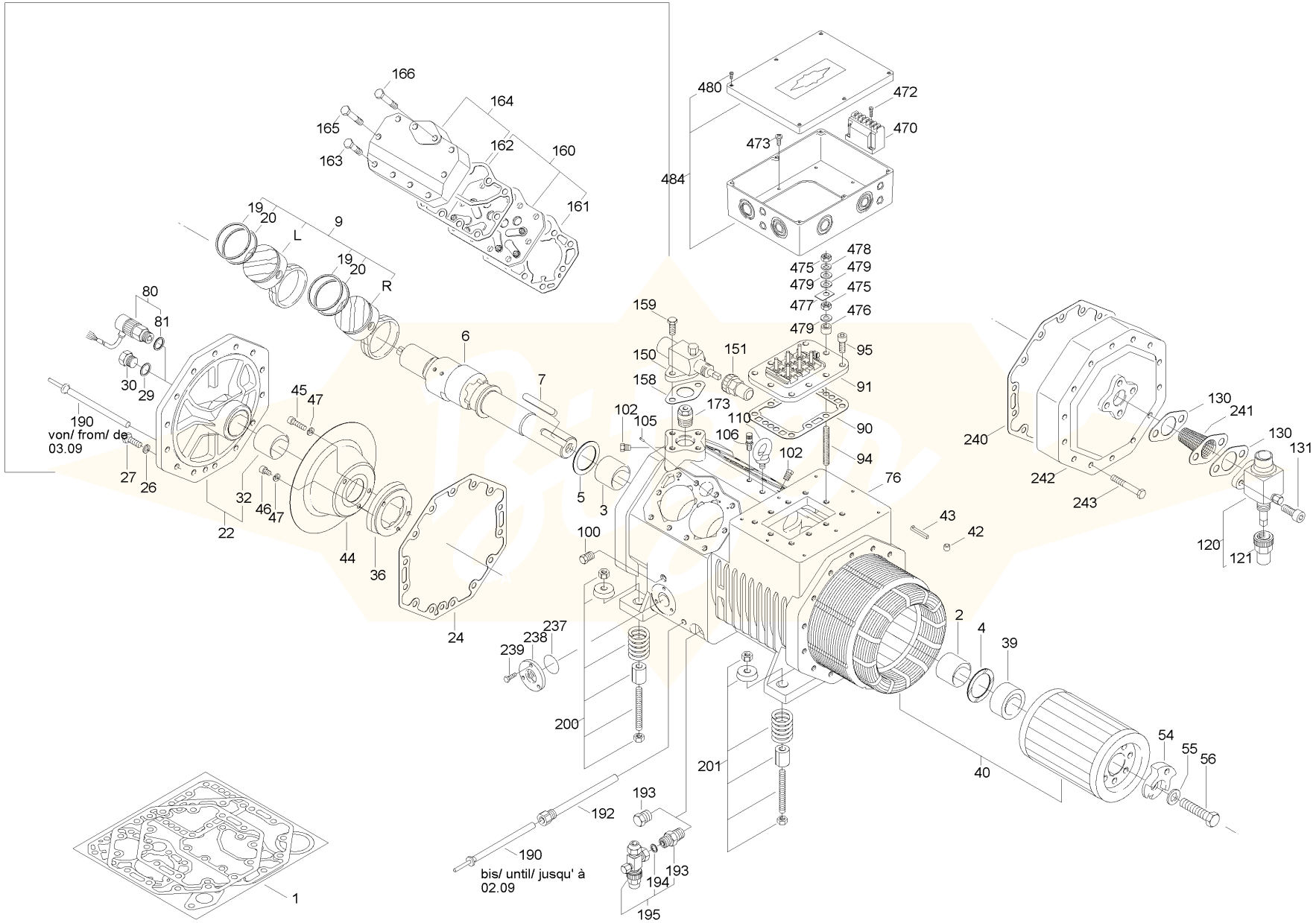Compresseur