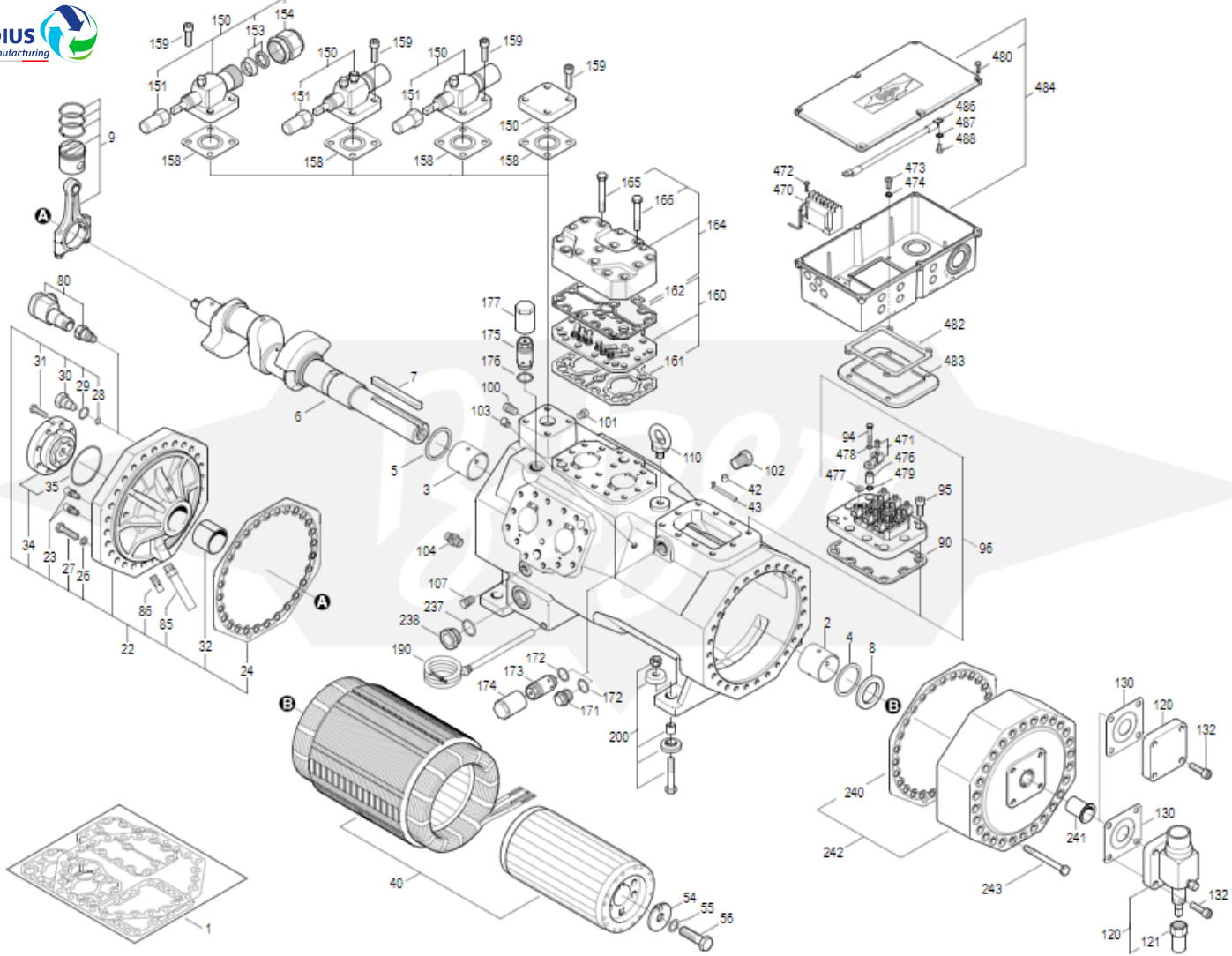
GRADIUS
Remanufacturing
159
150
154
153
151
158
9
A
80
31
30
29
28
35
34
23
27
26
86
85
22
32
24
6
7
5
3
177
175
176
100
103
101
165
166
164
162
160
161
110
102
42
43
104
107
237
238
190
172
173
174
171
200
B
40
54
55
56
1
480
484
486
487
488
472
470
473
474
482
483
94
471
478
476
477
479
95
90
96
2
4
8
240
242
241
243
130
120
132
121