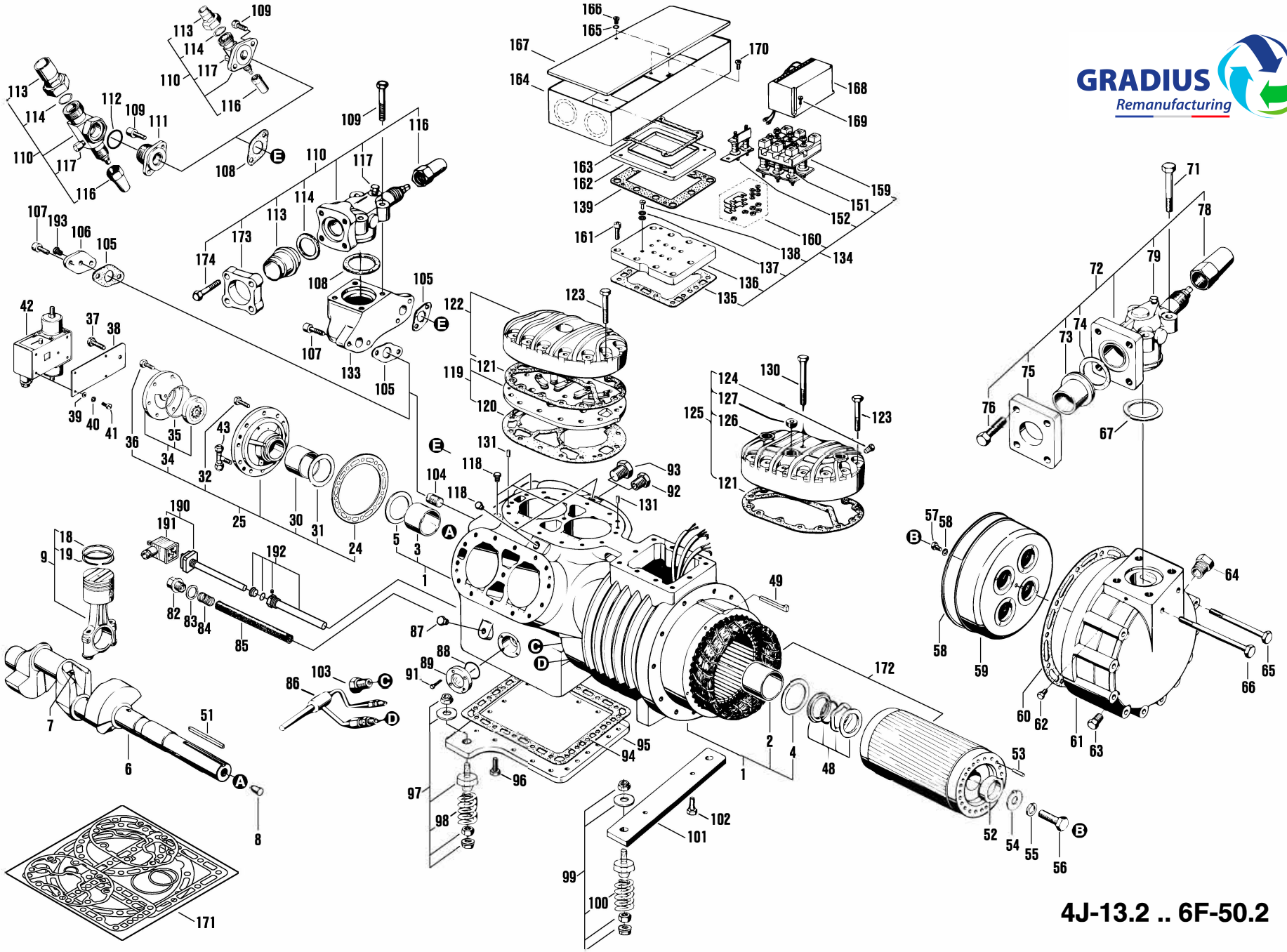

4J-13.2 .. 6F-50.2

Anlaufentlastung „SU“
Start unloader
Dispositif de démarrage á vide

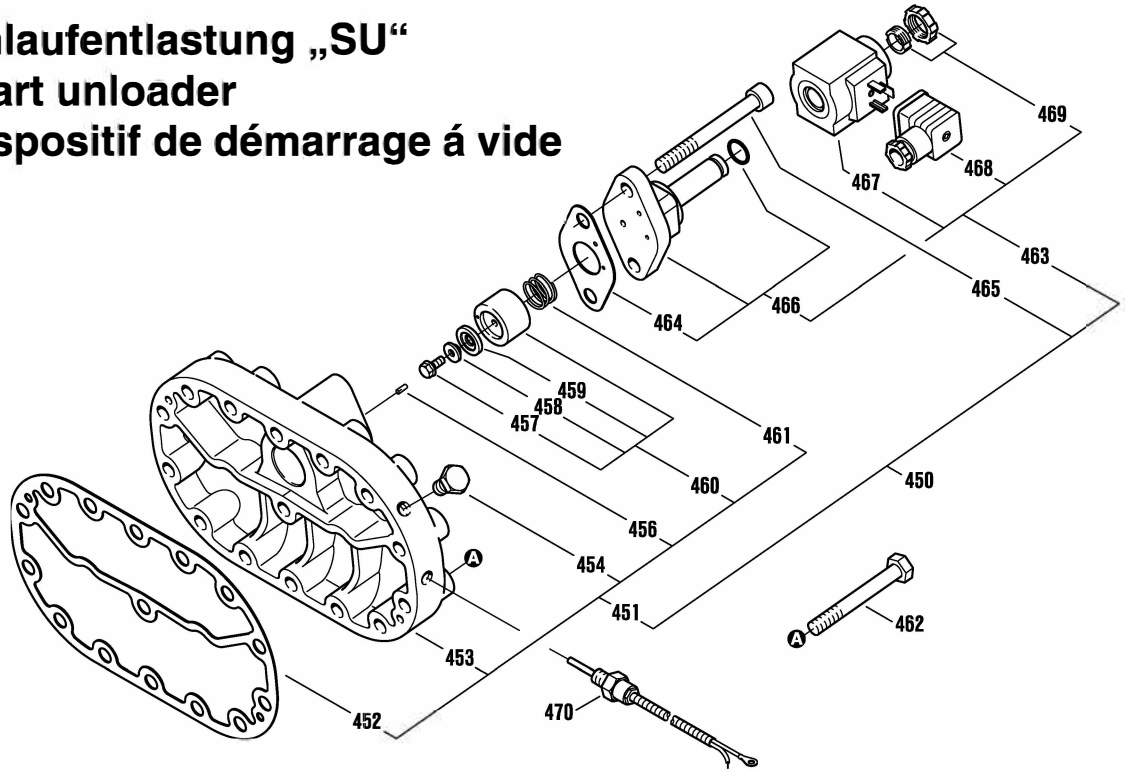
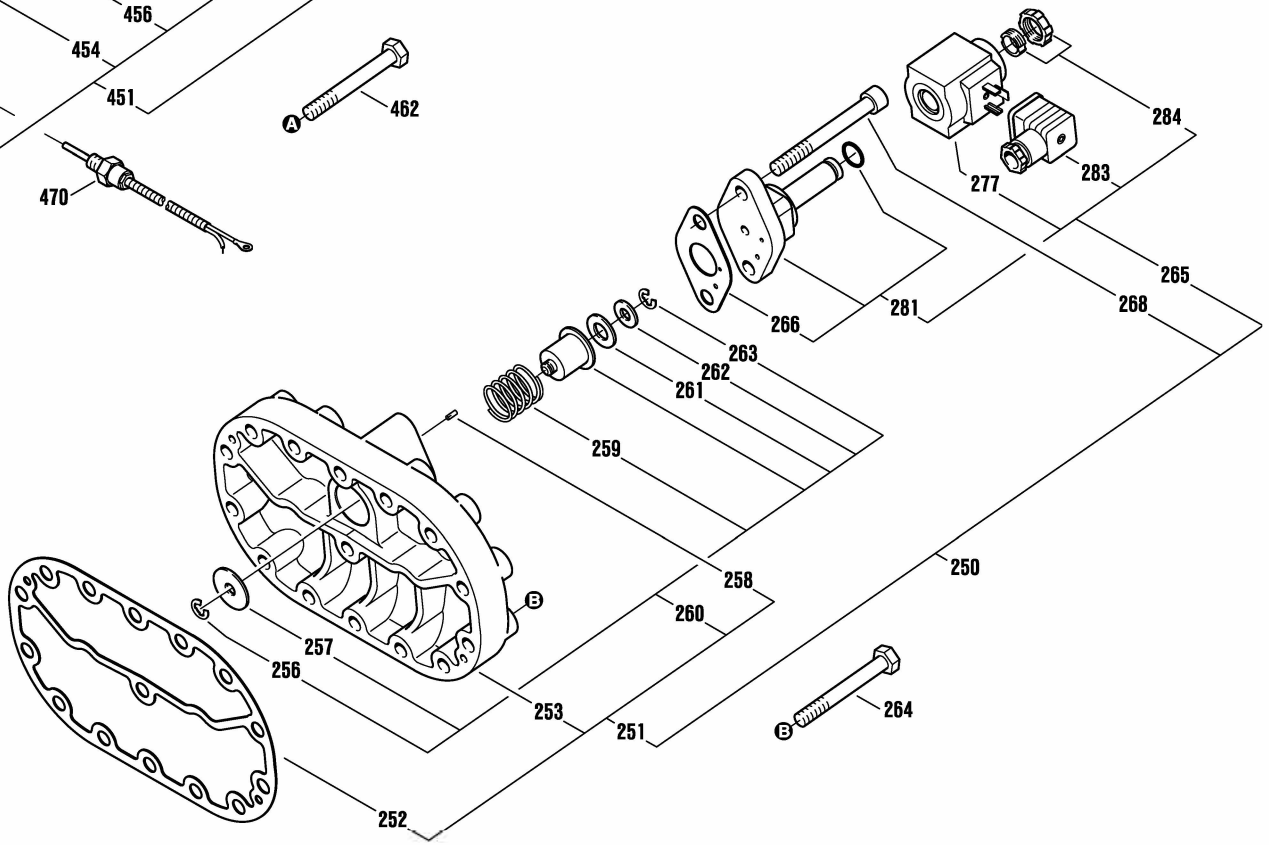
Leistungsregler „CR“
Capacity regulator
Régulateur de puissance