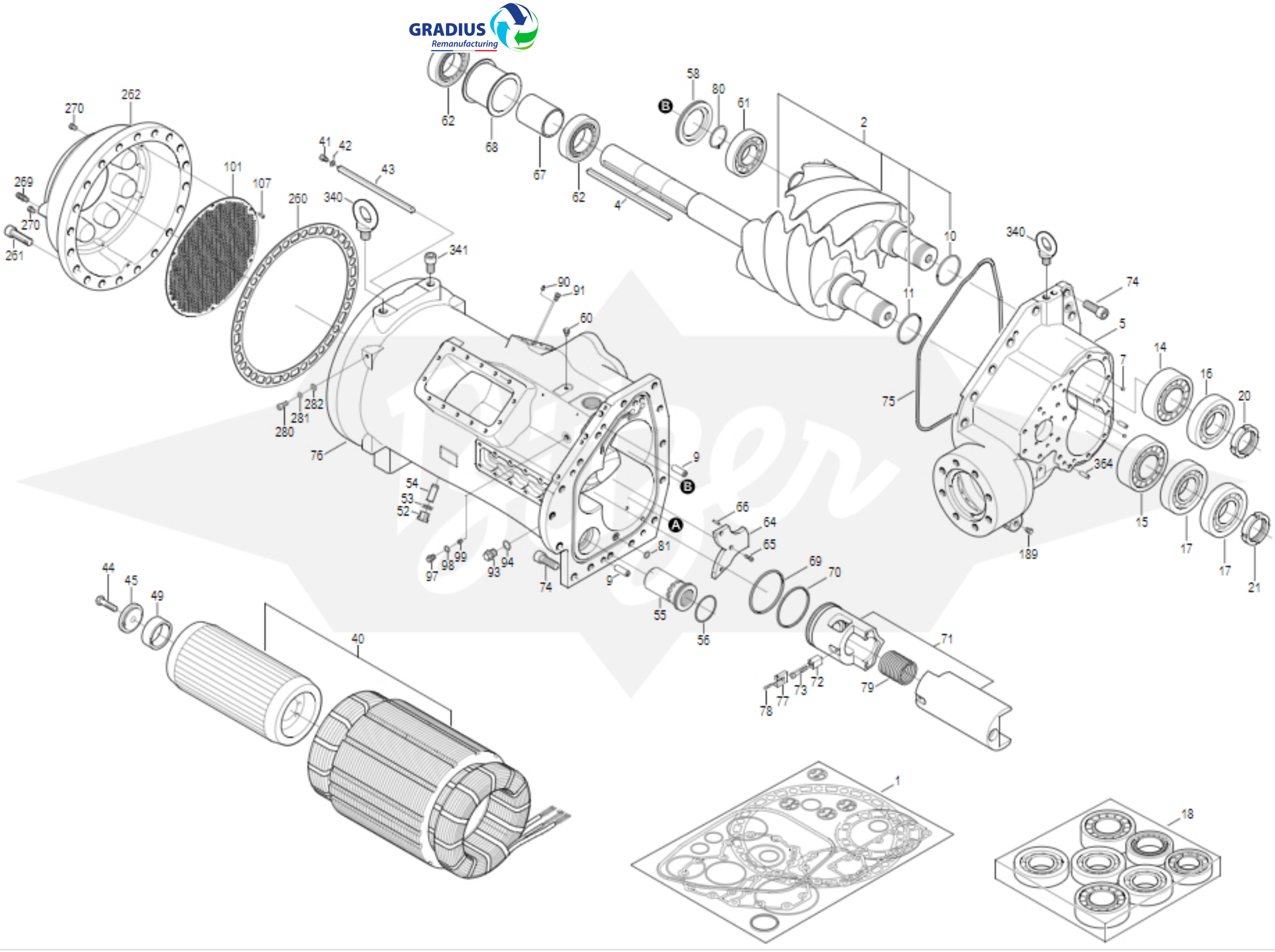
GRADIUS
Remanufacturing
262
270
269
270
261
101
107
260
340
41
42
43
341
90
91
60
282
281
280
76
54
53
52
99
98
97
94
93
74
9
81
9
62
68
67
62
4
58
80
61
2
10
11
340
74
5
7
14
16
20
75
364
15
17
17
21
189
66
64
65
69
70
55
56
71
79
72
73
77
78
44
45
49
40
1
18